I.C. Dante Alighieri – Macerata

P.le Montessori n.1

62100 – Macerata (MC)

AMBIENTI DIDATTICI INNOVATIVI PER LA SCUOLA DELL'INFANZIA a.s. 2022/2023

RELAZIONE TECNICA - Progettista Prof. Daniele Fabiani

4 Marzo 2023

Descrizione delle caratteristiche e dell'intervento

Gli interventi sono volti all'adeguamento degli ambienti di apprendimento delle scuole dell'infanzia nei plessi di "F.lli Cervi" e "Villa Serra". Lo scopo, in accordo con quanto indicato nelle linee guida del MIUR, è quello di garantire lo sviluppo delle abilità cognitive, emotive e relazionali dei bambini nei diversi campi di esperienza, previsti dalle Indicazioni nazionali per la scuola dell'infanzia e per il primo ciclo di istruzione.
Si precisa quanto segue: il presente capitolato ha lo scopo di illustrare **i requisiti tecnici** ai quali far riferimento per soddisfare le esigenze dell'Istituto Comprensivo. Le indicazioni riferite alla dotazione di dispositivi tecnologici e quelle riferite all'arredo ed ai dispositivi ludici sono calibrate sulle reali necessità dei due plessi sopra indicati.

L'intervento è mirato ad adeguare gli ambienti didattici delle 3 sezioni di ciascun plesso: Infanzia F.lli Cervi e Infanzia Villa Serra. Gli attuali locali dedicati all'insegnamento ed al gioco (anche i giardini di pertinenza dei due edifici) vengono quindi ripensati nella loro dotazione e ri-funzionalizzati con interventi mirati. Tali interventi mirano all'integrazione di nuovi dispositivi digitali come banchi e schermi interattivi ma anche di nuovi arredi interni ed esterni, per lo più a scopo ludico/ricreativo. Si precisa quindi che l'attuale assetto delle aule e degli ambienti non verrà integralmente sostituito con una nuova configurazione ma opportunamente implementato con ciò che il corpo docente ha ritenuto utile. Di seguito i due plessi oggetto di intervento.

LOTTO	ARTICOLO	DESCRIZIONE	QUANTITA’
LOTTO 1 dotazione tecnologica	**1)** Monitor interattivo 65” completo di modulo OPS (computer integrato) e software proprietario che integri giochi didattici. Immagine esemplificativa 	**Caratteristiche tecniche del dispositivo (configurazione minima)** **Dimensione pannello (diagonale)** 65" **Materiale** vetro temperato **Life time** 50.000 ore (min.) **Tecnologia** infrarossi **Massima risoluzione display** 4K UHD (3840×2160) **Frequenza di aggiornamento** 60 Hz **Display** ≥ IPS direct Led **Luminosità** ≥400 cd/m² **Tempo di risposta** = 3 ms **Glass** - **Pulsanti fisici** Power, home, volume, settings / freeze frame,back **Sensore luce ambiente** integrato **Audio** 2 speakers integrati **Comando remoto** incluso **Rapporto di visualizzazione** - 16/9	/

		Compatibilità ambiente di lavoro – Windows® **Strumenti inclusi** penne stilo (×2) **SIstema operativo integrato** Android (version 8.0) **Memory** 3 GB DDR **Storage** 32 GB **Applicazioni compatibili** Google Classroom,Meet,Zoom,Skype Cisco Webex, EDU App,Dabliu note Mirroring App Web Browser app chrome. **Slot OPS Intel standard** Max support 3840*2160/60 hz **Ingressi anteriori** HDMI x1 USB 3.0 x3 Type-C x1 Touch - USB x1 **Ingressi posteriori** LAN IN x1 VGA IN x1 RS232 x1 AUDIO IN x1 YPBPR IN x1 AV IN x1 TOUCH USB x1 HDMI-IN x2 USB 2.0 x2 **Uscite posteriori** DisplayPort x1* LAN OUT x1 AV OUT X1 HDMI- out x1* * La porta HDMI-out non è prevista nei modelli E8M-BXXN-H Earphone (Cuffie) x1 SPDIF OUT x1 **Dotazione minima** staffe per montaggio a parete, cavo alimentazione, cavo HDMI, penne interattive.	
	2) Tavolo interattivo 43” capacitivo con android integrato, piano possibilmente in legno e struttura portante metallica ad altezza bambino. Immagine esemplificativa 	**Caratteristiche tecniche del dispositivo (configurazione minima)** **Display** IPS direct LED **Tocchi supportati** fino a 32 simultanei **Diagonale** 43" **Dimensioni totali (suggerite)** (L x P x A) 129 x 87,5 x 58 cm **Dimensioni display** 94,02 x 53,32 cm **Materiale top** Legno di faggio con spessore 5 cm verniciato con vernice trasparente idrorepellente, larghezza bordo per ogni lato 10 cm **Sistema operativo & configurazione** Android 11, 4 GB RAM, 32 GB ROM	/

		Connettività Android WiFi, LAN, Bluetooth 5.0 integrato **Risoluzione** 4K (3840 x 2160) **Cpu** Quad core ARM Cortex - A55 **Risoluzione touch** 32.768 x 32.768 **USB type-C** 1 **Ingresso USB** 1 **Ingresso HDMI** 1 **Ingresso LAN** 1	
	3) Tavolo luminoso realizzato possibilmente in legno naturale con spessore non inferiore a 10mm. Bordi a vista e piano superiore in vetro. Struttura dotata internamente di sistema di illuminazione a led o equivalente. Presenza necessaria di interruttore posto sotto il tavolo e di alimentazione elettrica con tensione a 220 volt. Dimensioni preferite cm 120x70x50h per alloggiamento in spazi preesistenti. Immagine esemplificativa	**Caratteristiche tecniche del dispositivo illustrate in descrizione**	/

LOTTO 2 arredo & giochi	**1)** Arredo ludico/ricreativo per uso esterno, **a pianta esagonale**, con tetto e rampe. Dedicato alla fascia di età 0-6 anni con funzionalità educativa e psicomotoria. Immagine esemplificativa	**Caratteristiche tecniche dell'articolo** **Struttura** portante in metallo con rivestimento in lamellare, legno di pino e polietilene **Piano di calpestio** in legno **Uso** esterno **Posizionamento** a terra in zone ombreggiate o in ambienti interni **Conformità** norma per uso pubblico UNI EN1176: 2018	/

	2) Arredo ludico/ricreativo per uso esterno, **a pianta quadrangolare**, con tetto e ringhiere. Dedicato alla fascia di età 0-6 anni con funzionalità educativa e psicomotoria. Immagine esemplificativa 	**Caratteristiche tecniche dell'articolo** **Struttura** portante in legno con rivestimento in legno di pino e polietilene **Piano di calpestio** in legno **Uso** esterno **Posizionamento** a terra in zone ombreggiate o in ambienti interni **Conformità** norma per uso pubblico UNI EN1176-1: 2018	/

	3) Arredo ludico/ricreativo per uso esterno, **a pianta quadrangolare**, con copertura. Dedicato alla fascia di età 0-6 anni con funzionalità educativa e psicomotoria. Immagine esemplificativa 	**Caratteristiche tecniche dell'articolo** **Struttura** portante in legno di pino e verniciatura a base acrilica **Piano di calpestio** in legno **Uso** esterno **Posizionamento** a terra in zone ombreggiate o in ambienti interni **Conformità** norma per uso pubblico UNI EN1176-1: 2018	/
	4) Arredo ludico/ricreativo per uso esterno, **a pianta modulare**, con componenti aggiuntive. Dedicato alla fascia di età 3-12 anni con funzionalità educativa e psicomotoria. Immagine esemplificativa 	**Caratteristiche tecniche dell'articolo** **Struttura** portante in metallo con componenti in polietilene e gomma (in kit di montaggio) **Piano di calpestio** in polietilene **Uso** esterno **Posizionamento** a terra in zone ombreggiate **Conformità** norma per uso pubblico UNI EN1176: 2018	/

	5) Arredo ludico/ricreativo per uso esterno/interno, **a pianta rettangolare**, con componenti in polietilene e PVC.. Immagine esemplificativa 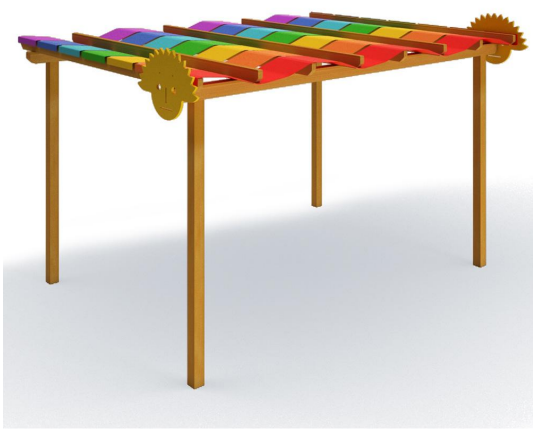	**Caratteristiche tecniche dell'articolo** **Struttura** portante in legno lamellare con inserti in polietilene e PVC **Uso** esterno/interno **Posizionamento** a terra in zone ombreggiate o in ambienti interni	/

RIEPILOGO ARTICOLI E QUANTITA'

LOTTO	ARTICOLO	QUANTITA'	NOTE
	1) Monitor interattivo	/	
	2) Tavolo interattivo 43"	/	
	3) Tavolo luminoso	/	
	1) Arredo esterno ludico/ricreativo a pianta esagonale	/	
	2) Arredo esterno ludico/ricreativo a pianta quadrangolare	/	
	3) Arredo esterno ludico/ricreativo a pianta quadrangolare 2	/	

	4) Arredo esterno ludico/ricreativo a pianta modulare	/	
	5) Arredo ludico/ricreativo a pianta rettangolare.	/	
GIOCHI	**1)** Elenco giochi come da allegato (F.lli Cervi)	1	
GIOCHI	**2)** Elenco giochi come da allegato (Villa Serra)	1	

Vengono riportati in allegato al presente documento gli elenchi dei giochi suddivisi per plesso (Infanzia Via F.lli Cervi e Infanzia Villa Serra).

DETTAGLIO DI MASSIMA DEGLI SPAZI DEDICATI ALL'INSTALLAZIONE DELLE ATTREZZATURE DA ESTERNO

Villa Serra - Via Spalato

Via F.lli Cervi - Via Fratelli Cervi 40

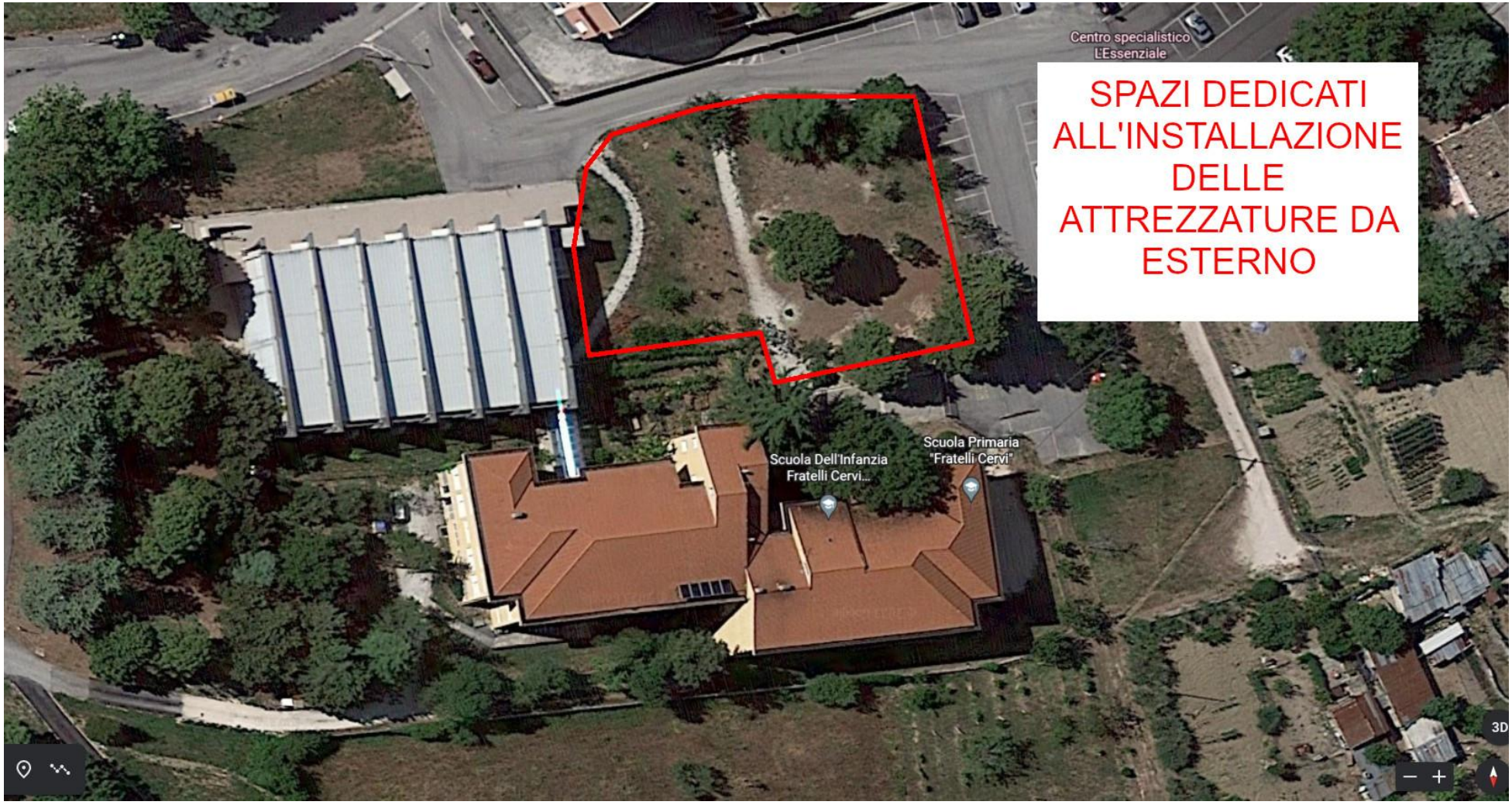

INDICAZIONI DI MASSIMA SUGLI INGOMBRI DELLE ATTREZZATURE LUDICHE DA ESTERNO

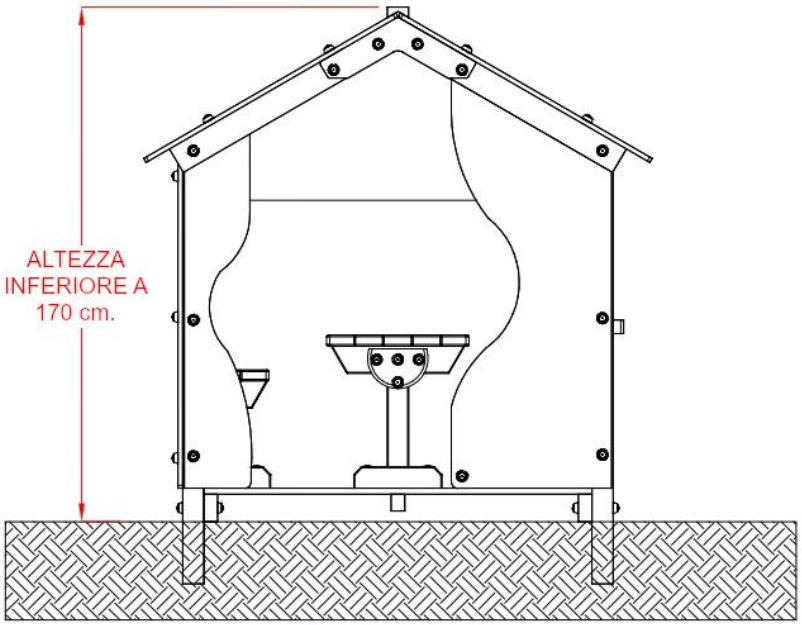
ALTEZZA
INFERIORE A
170 cm.

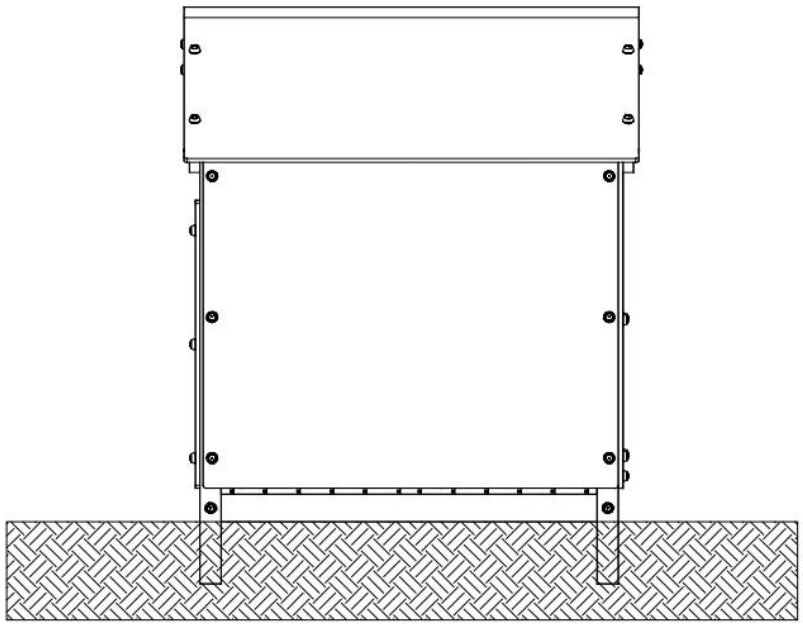

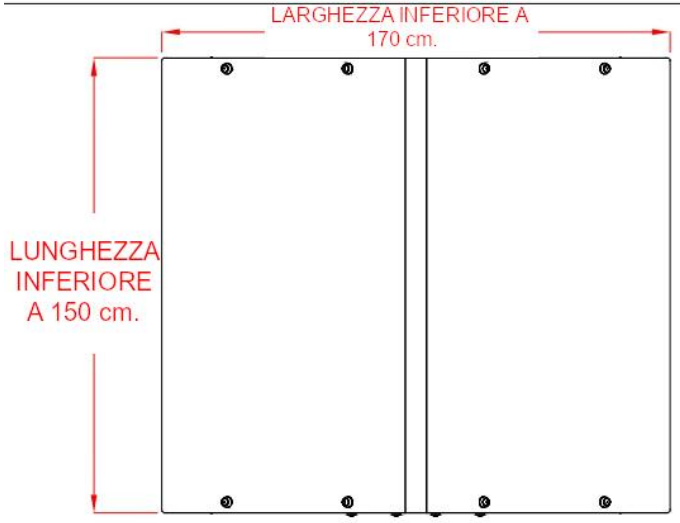
LARGHEZZA INFERIORE A
170 cm.
LUNGHEZZA
INFERIORE
A 150 cm.

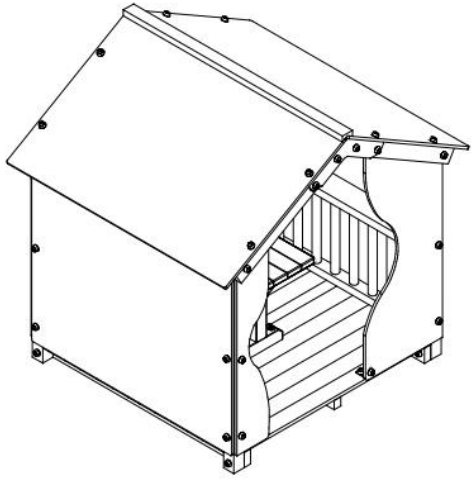

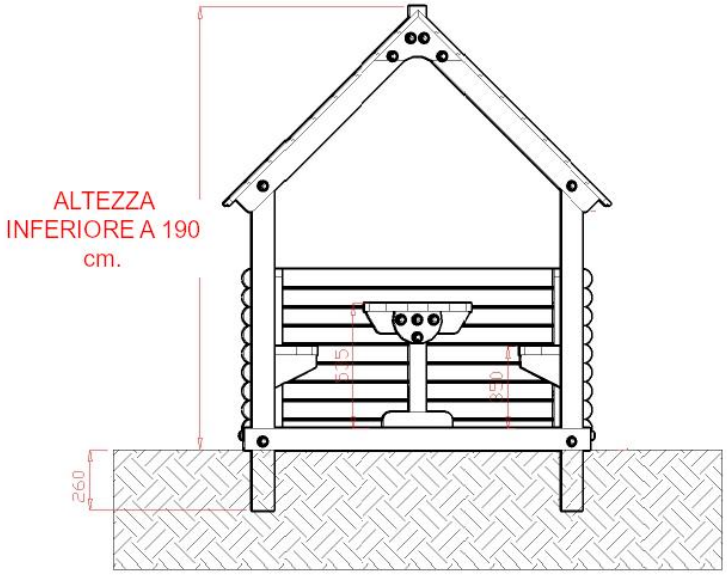
ALTEZZA
INFERIORE A 190
cm.
260
525
850

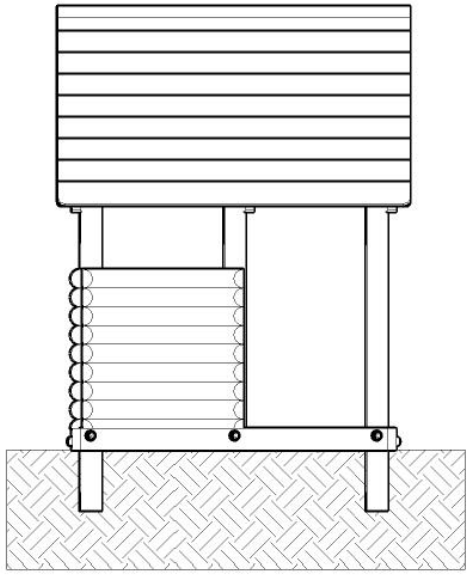

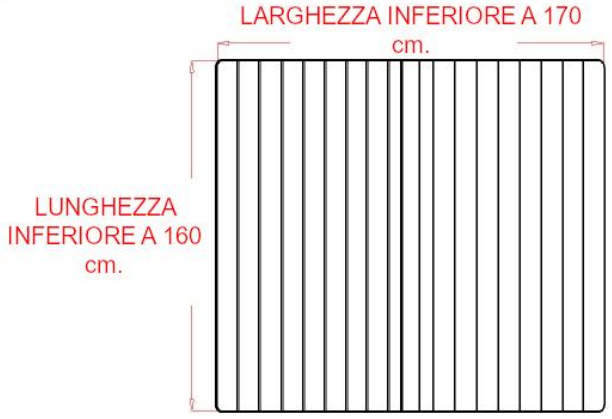
LARGHEZZA INFERIORE A 170
cm.
LUNGHEZZA
INFERIORE A 160
cm.

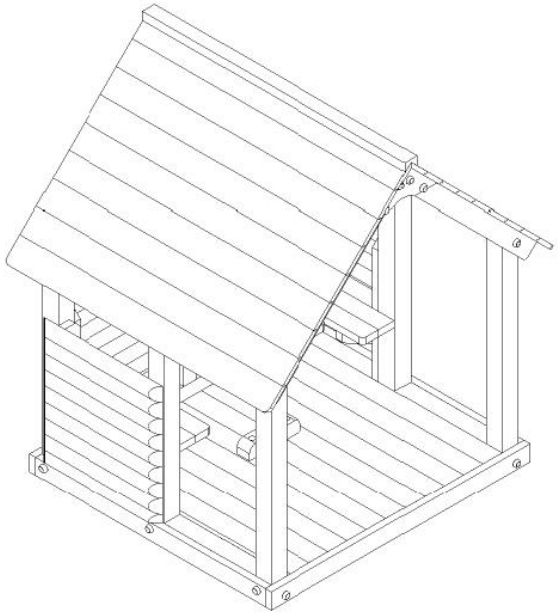

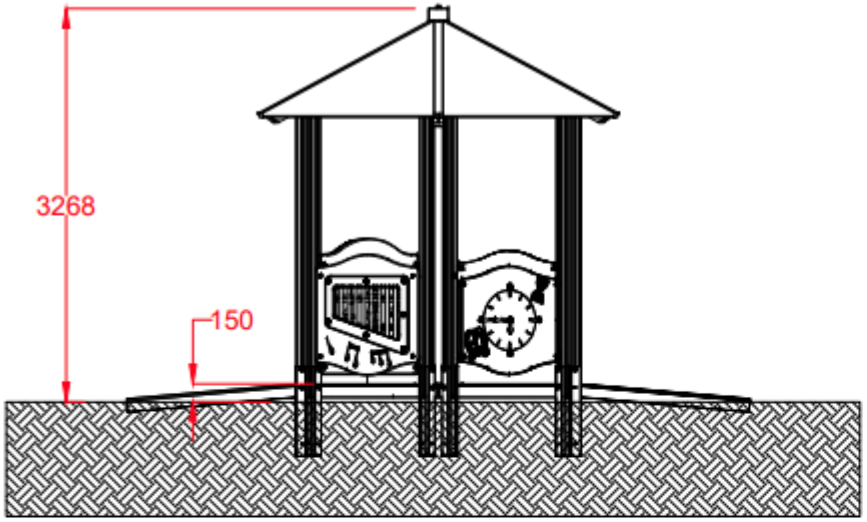
3268
150

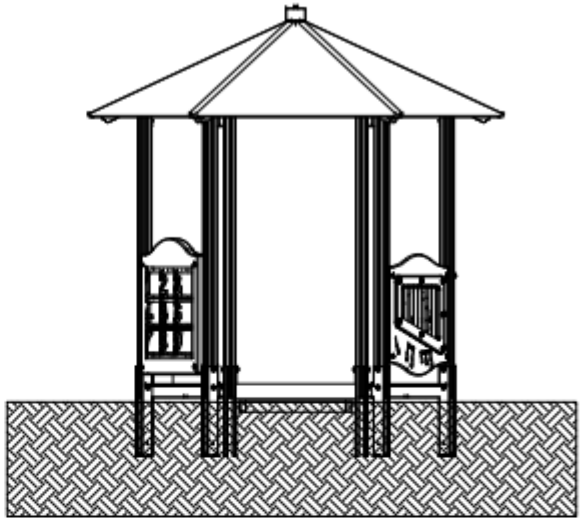

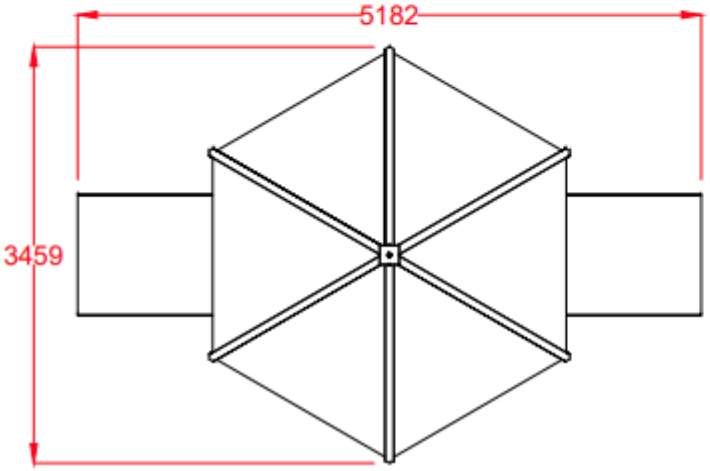
5182
3459

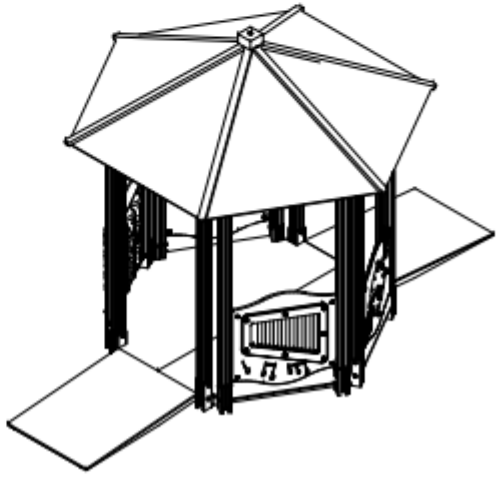

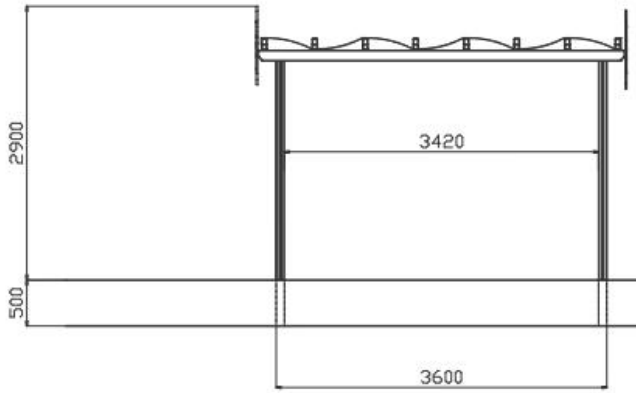

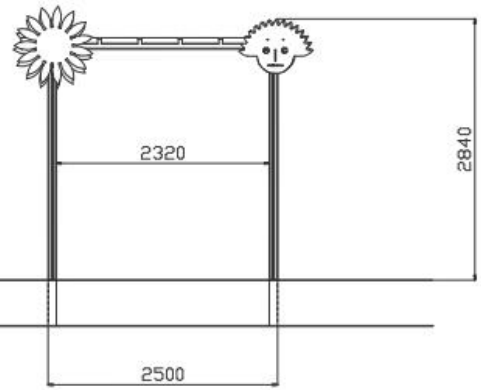

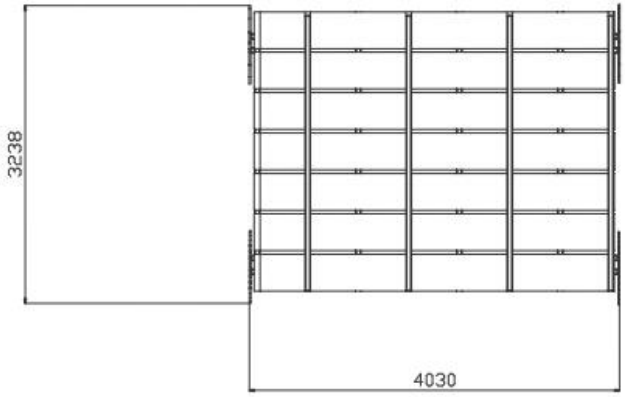

IPOTETICHE MISURE PER LA COPERTURA DA ESTERNO

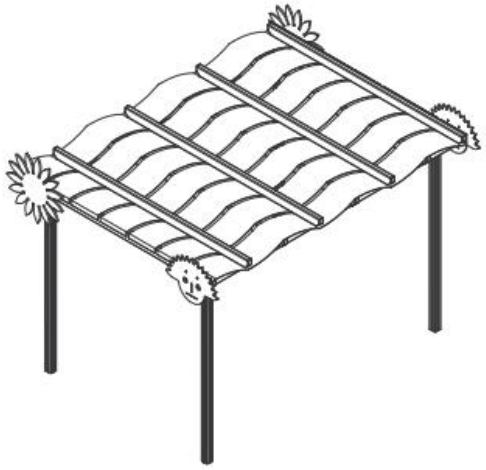

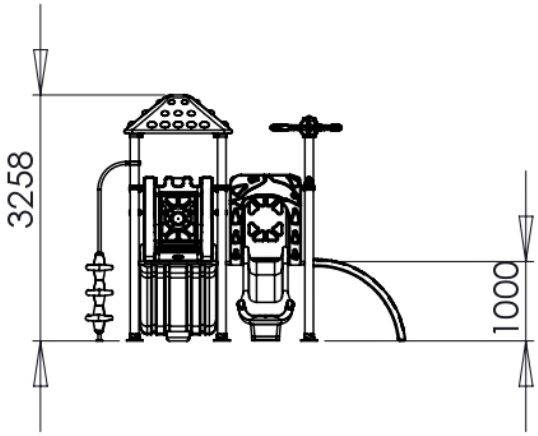

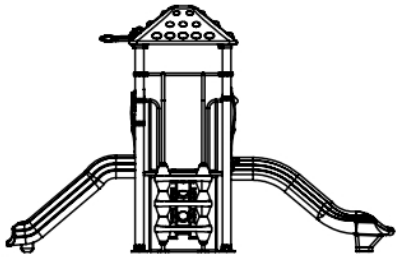

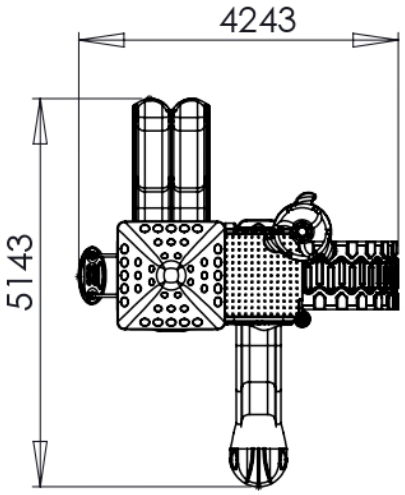

MISURE DI MASSIMA PER GIOCO INCLUSIVO DA ESTERNO

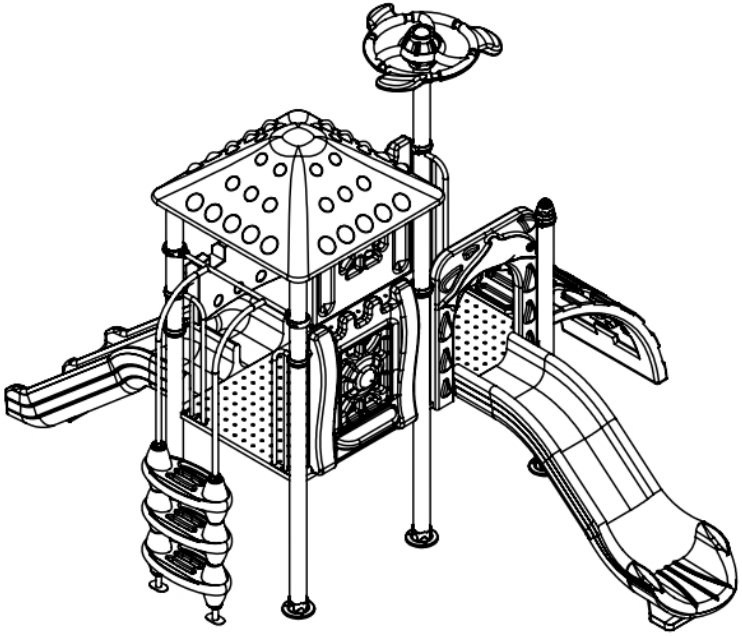

NOTA: L'intervento di adeguamento degli ambienti didattici dei plessi dell'INFANZIA è calibrato sulle reali esigenze delle sezioni coinvolte. Si consiglia pertanto di rifarsi agli esempi illustrati nel presentare l'offerta degli articoli. Questo consente di garantire l'efficacia dell'intervento e la corrispondenza con le linee progettuali.

Prof. Fabiani Daniele